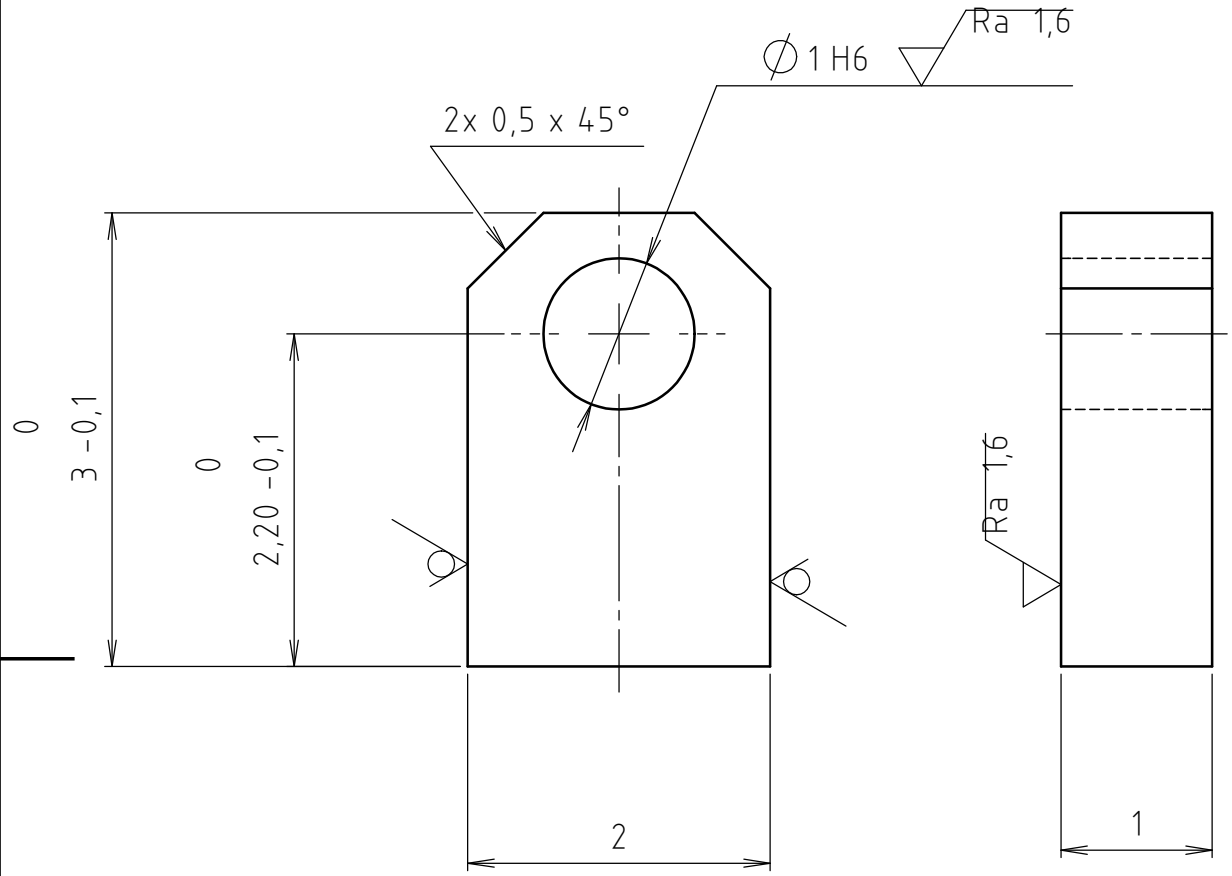

Struktura povrchu: Ra 3,2 ( )	Hrany: -0.1 +0.1	Měřítko 20:1	Přesnost ISO 2768-fH Tolerování ISO 8015 Promítání
Materiál AISI 304	Polotovar 4HR. 2x2-4	Hmotnost 0.00 kg	CHRÁNĚNO PODLE ISO 16016

Formát	A4
Kreslil	GLAJC PETR
Schválil	
Datum vydání	10.5.2012
Název	Podložka vlákna
Číslo dokumentu	4/005

List 1 / 1